# 〔新機種〕工事用エレベーター　SEL－2000H Ⅱ　（三成研機）

●主要寸法図

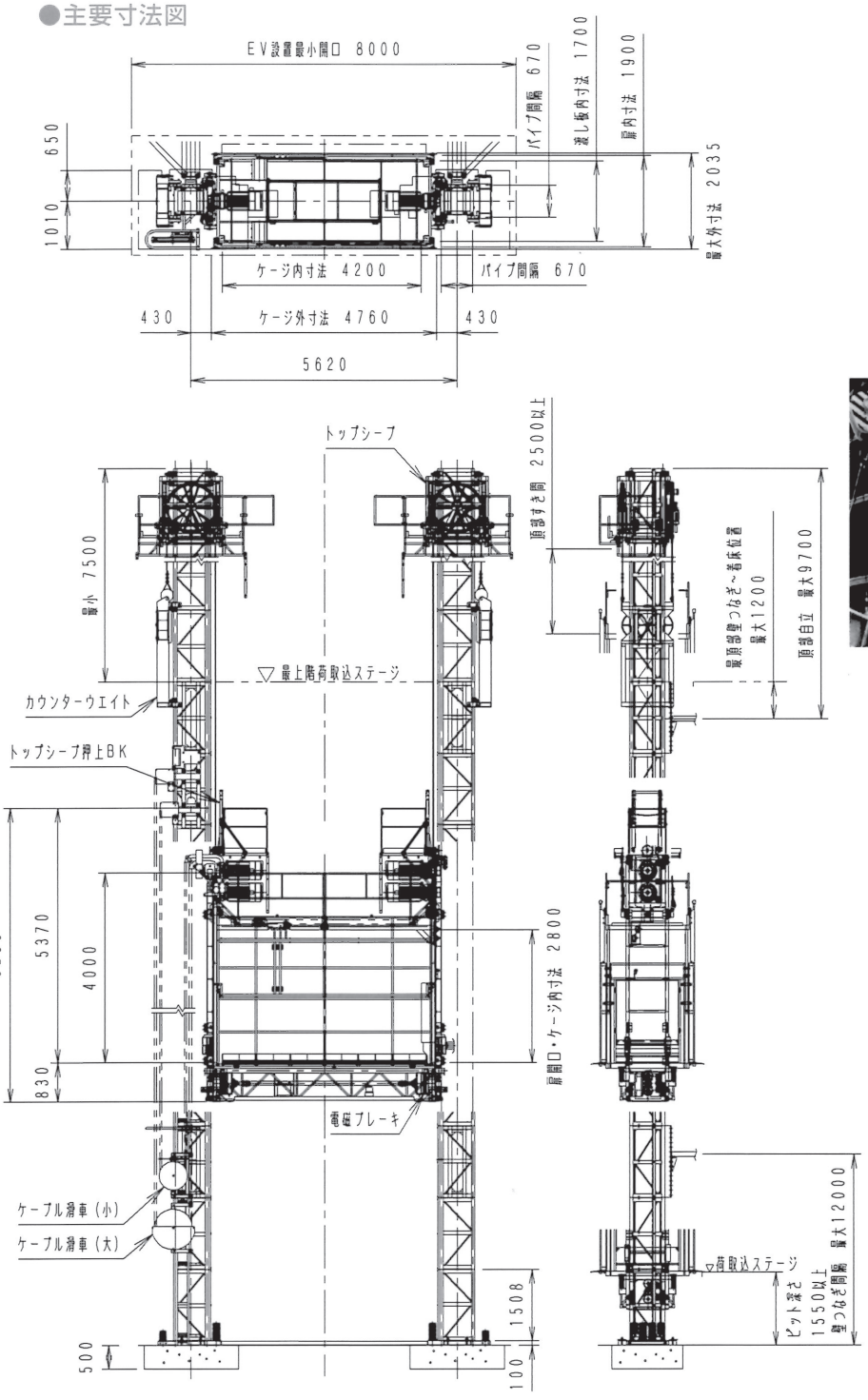


●壁つなぎ反力

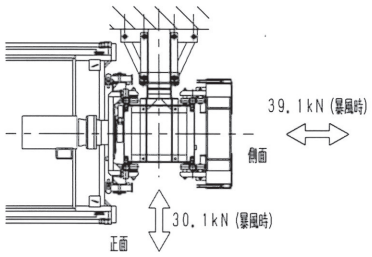

●部材重量

| 部　材 | 重量(kg) |
|---|---|
| 昇降フレーム上部(R)（レール3本付き） | 1570 |
| 昇降フレーム上部(L)（レール3本付き） | 1570 |
| エレベーター下部ユニット | 2390 |
| ケージユニット | 1710 |
| ガイドレール(ラック付) | 172 |
| トップシーブ(レール1本付) | 772 |
| カウンターウエイト | 2200 |

●仕　様

| | |
|---|---|
| 種　類 | 工事用ラック式エレベーター |
| 型　式 | SEL－2000HⅡ |
| 積載荷重 | 2000kg（定員 30名） |
| 昇降速度 | 1.60m／s（96m／min） |
| 揚　程 | 200m |
| ケージ内寸法 | 長さ4.2m×幅1.7m×高さ2.8m |
| 電動機 | 18.5kW（4P）×4（インバータ制御） |
| | 電源回生装置 |
| 壁つなぎ間隔 | 12m以内 |
| 操作方法 | 電源回生機能付ケージ内レバー操作 |
| | 自動運転装置(オプション) |
| 昇降方式 | ラック＆ピニオン（m＝8） |
| クライミング方式 | ガイドレール頂部継ぎ足し式 |
| 荷台扉開閉方式 | 電動上下分割スライド式 |
| 電　源 | 3相交流 400V 50Hz<br>440V 60Hz |
| 安全装置 | 自動落下防止装置(電磁ブレーキ) |
| | 過速時電源遮断装置 |
| | 衝撃緩和装置 |
| | 4点支持過荷重制限装置 |
| | 傾斜防止装置 |
| | 非常停止装置 |
| | ワイヤー緩み検出停止装置 |
| | 所定位置以外扉不開放装置 |
| | 自動停止位置復帰操作レバー |
| | 各扉リミットスイッチ |
| | 脱落防止センサー |
| | ファイナルリミットスイッチ |
| | 上、下限リミットスイッチ |
| | 上、下減速リミットスイッチ（上・下部終端強制減速装置） |
| | 警報装置（メロディ付警告灯） |
| | 逆相防止装置 |
| | 非常口 |

●ベース平面図

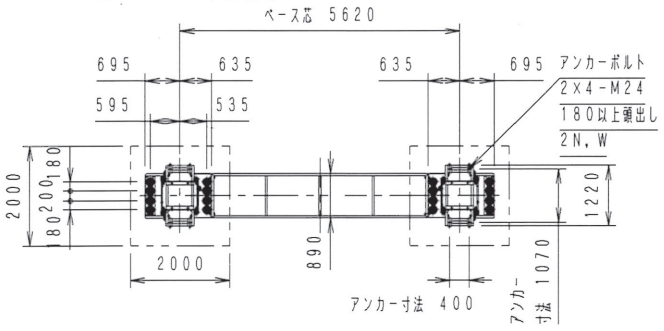


・基礎コンクリートは、設置場所の地耐力により検討する事。